Nikon with **WARRANTY**

NIKKOR

AF-S NIKKOR 500mm f/4E FL ED VR

En User's Manual (with Warranty)
De Benutzerhandbuch (inkl. Garantiebeleg)
Fr Manuel d'utilisation (avec garantie)
Nl Gebruikshandleiding (met garantie)
It Manuale d'uso (con garanzia)
Es Manual del usuario (con garantía)
Pt Manual do Utilizador (com Garantia)

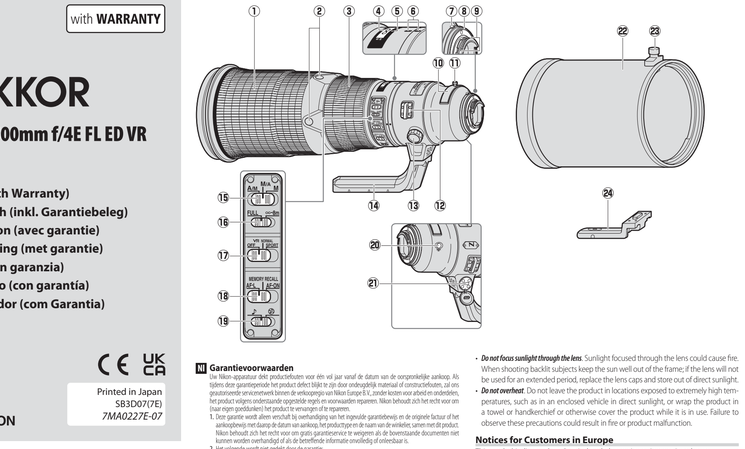

Printed in Japan
SB3D071(E)
7MA0227E-07

NIKON CORPORATION

Nikon Europe Service Warranty Card

Model name./Produkt/ Nom du modèle/Modelnaam/ Nome del modello/ Nombre del modelo/ Nome do modelo	AF-S NIKKOR 500mm f/4E FL ED VR
Serial No./Seriennummer/ Numéro de série/Serienr./ N. di serie/Núm. de serie/ Nº. de série	
Purchase date/Kaufdatum/ Date d'achat/Aankoopdatum/ Data di acquisto/Fecha de compra/ Data de compra	

SAMPLE

Name and address of customer/Name und Adresse des Käufers/Nom et adresse du client/ Naam en adres van klant/Nome e indirizzo del cliente/Nombre y dirección del cliente/ Nome e morada do cliente

Dealer/Händler/Revendeur/Dealer/Rivenditore/Proveedor/Revendedor

Distributor/Distributor/Distributeur/Distributeur/Distributore/Distribuidor/Distribuidor

Nikon Europe B.V.
The Garden, Stroombaan 14, 1181 VX Amstelveen, The Netherlands

Manufacturer/Hersteller/Fabricant/Fabrikant/Produttore/Fabricante/Fabricante

NIKON CORPORATION
Shinagawa Intercity Tower C, 2-15-3, Konan, Minato-ku, Tokyo 108-6290 Japan

En Warranty Terms

Your Nikon equipment is guaranteed against any manufacturing defects for one full year from the date of original purchase. If during this period of guarantee the product proves defective due to improper material or workmanship, our authorized service network within the sales territory of Nikon Europe B.V. will, without charge for labor and parts, repair the product in the terms and conditions set as below. Nikon reserves the right (at its sole discretion) to replace or repair the product.

1. This warranty is only provided upon presentation of the completed warranty card and original invoice or purchase receipt indicating the date of purchase, product type and dealer's name, together with the product. Nikon reserves the right to refuse free-of-charge warranty service if the above documents cannot be presented or if the information contained in it is incomplete or illegible.
2. This warranty will not cover:
   - necessary maintenance and repair or replacement of parts due to normal wear and tear.
   - modifications to upgrade the product from its normal purpose as described in user manuals, without the prior written consent of Nikon.
   - transport costs and all risks of transport relating directly or indirectly to the warranty of the products.
   - any damage resulting from modifications or adjustments which may be made to the product, without the prior written consent of Nikon, in order to comply with local or national technical standards in force in any other country than the ones for which the product was originally designed and/or manufactured.
3. The warranty will not be applicable in the case of:
   - damage caused by misuse including but not limited to failure to use the product for its normal purpose or according to the user instructions on the proper use and maintenance, and to installation or use of the product inconsistent with the safety standards in force in the country where it is used.
   - damage caused by accidents including but not limited to lightning, water, fire, misuse or neglect.
   - alteration, defacing, illegibility or removal of the model or serial number on the product.
   - damage resulting from repairs or adjustments which have been conducted by unauthorized service organizations or persons.
   - defects in any system into which the product is incorporated or with which it is used.
4. This service warranty does not affect the consumer's statutory rights under applicable national laws in force, nor the consumer's right against the dealer arising from their sales/purchase contract.

Notice: An overview of all authorized Nikon Service Stations can be found online by following this Link
https://www.europe-nikon.com/service/

De Garantiebestimmungen

Auf Nikon-Ausrüstungen wird ab dem Herstellungsdatum ein volles Jahr Garantie ab dem nachgewiesenen Kaufdatum. Sollte das Produkt während dieser Garantiezeit aufgrund von Material- oder Verarbeitungsfehlern Mängel aufweisen, wird es vom autorisierten Kundendienstnetz im Verkaufsgebiet von Nikon Europe B.V. ohne Berechnung von Ersatzteil- oder Arbeitskosten bis zu unterstehenden Bedingungen repariert. Nikon behält sich das Recht vor, das Produkt nach Nikons Ermessen zu reparieren oder durch ein neues zu ersetzen.

1. Diese Garantie gilt nur, wenn zusammen mit dem Produkt die ausgefüllte Garantiekarte und der Originalrechnung bzw. der Kaufbeleg vorgelegt werden, auf denen das Kaufdatum, das Produkt und der Name des Händlers vermerkt sind.
   Wenn diese Belege nicht vorgelegt werden oder unvollständig bzw. unleserlich ausgefüllt sind, behält sich Nikon das Recht vor, die kostenlose Garantiereparatur zu verweigern.
2. Diese Garantie schließt nicht ein:
   - Wartungs- oder Reparaturarbeiten oder den Austausch von Teilen aufgrund normaler Abnutzungserscheinungen.
   - Änderungen, mit denen das Produkt gegenüber seinem üblichen, in der Bedienungsanleitung beschriebenen Verwendungszweck aufgerüstet wird, sofern diese Änderungen nicht zuvor von Nikon schriftlich genehmigt wurden.
   - Sämtliche direkt oder indirekt mit den Garantieleistung verbundenen Transportkosten und -risiken.
   - jegliche Schäden aufgrund von Änderungen oder Eingriffen, mit denen das Produkt ohne vorherige schriftliche Genehmigung durch Nikon an örtliche oder nationale technische Standards eines Landes angeglichen wird, das nicht zu dem Ländern gehört, für die das Produkt ursprünglich konstruiert bzw. hergestellt wurde.
3. Die Garantie erlischt bei:
   - Schäden durch unsachgemäßen Gebrauch, einschließlich aber nicht beschränkt auf Schäden durch Verwendung des Produktes für nicht vorgesehene Zwecke oder unter Missachtung der Hinweise in der Bedienungsanleitung über Gebrauch und Wartung des Produkts, ebenso Schäden durch Installation bzw. Verwendung des Produkts unter Missachtung der gültigen Sicherheitsstandards des Landes, in dem das Produkt verwendet wird.
   - Schäden durch Unfälle, einschließlich aber nicht beschränkt auf Blitzschlag, Wasser, Feuer, unsachgemäßen oder unvorsichtigen Gebrauch.
   - Veränderter, unleserlich gemachter oder beseitigter Modell- oder Seriennummer auf dem Produkt.
   - Schäden aufgrund von Reparaturen oder Anpassungen durch nicht autorisierte Reparaturwerkstätten oder Personen.
   - Mängeln des Systems, in welchen das Produkt integriert oder mit dem es benutzt wird.
4. Die durch gültige und anwendbare nationale Gesetze verbrieften Rechte des Verbrauchers und die Ansprüche des Verbrauchers gegenüber dem Händler aufgrund des Kaufvertrages bleiben von dieser Kundendienstgarantie unberührt.

Hinweis: Eine Übersicht über alle autorisierten Nikon Service Points ist online über den folgenden Link verfügbar:
https://www.europe-nikon.com/service/

Fr Conditions de la garantie

Votre matériel Nikon est garanti contre tout vice de fabrication pendant une année entière à compter de la date initiale d'achat. Si au cours de cette période de garantie, le produit s'avère défectueux en raison de matériaux ou de fabrication inadéquats, notre réseau de réparateurs agréés, situé sur le territoire des ventes de Nikon Europe B.V., réparera le produit sans facturer les pièces et la main d'œuvre, selon les modalités et conditions ci-dessous. Nikon se réserve le droit (selon sa seule appréciation) de remplacer ou de réparer le produit.

1. Cette garantie n'est accordée que sur présentation avec le produit à réparer de la carte de garantie remplie et de la facture ou du reçu d'origine, indiquant la date d'achat, le type de produit et le nom du revendeur.
   Nikon se réserve le droit de refuser d'effectuer une réparation sous garantie gratuitement si les informations indiquées ne sont pas présentes ou si les informations indiquées sont incomplètes ou illisibles.
2. Cette garantie ne couvre pas :
   - l'entretien et la réparation nécessaires ou le remplacement de pièces dus à l'usure et à l'usage normaux.
   - les modifications visant à améliorer le produit arrêté qu'il est décrit dans les manuels d'utilisation, sans l'accord écrit préalable de Nikon.
   - les frais de transport et tous les risques de transport liés directement ou indirectement à la garantie des produits.
   - les dérèglements résultant de modifications ou d'adaptations susceptibles d'être effectuées sur le produit, sans l'accord écrit préalable de Nikon, dans le but de se conformer à des spécifications techniques locales ou nationales en vigueur dans des pays autres que ceux pour lesquels le produit a été conçu et/ou fabriqué à l'origine.
3. La garantie n'est pas applicable dans les cas suivants :
   - détériorations provoquées par une mauvaise utilisation, y compris mais non exclusivement (1) une utilisation inappropriée du produit ou ne respectant pas les instructions relatives à l'utilisation et à l'entretien, et (2) une installation ou une utilisation du produit non conformes aux normes de sécurité en vigueur dans le pays où il est utilisé.
   - détériorations provoquées par des accidents, y compris mais non exclusivement, par la foudre, l'eau, le feu, une mauvaise utilisation ou une négligence.
   - modification, déformation, illisibilité ou suppression du nom de modèle ou du numéro de série indiqués sur le produit.
   - détériorations résultant de réparations ou d'adaptations effectuées par des réparateurs (organisations ou personnes) non agréés.
   - défaillances des systèmes dans lesquels le produit est intégré ou avec lesquels il est utilisé.
4. Cette garantie de réparation n'affecte pas les droits statutaires du consommateur prévus par les lois nationales en vigueur, ni les droits du consommateur face au revendeur, découlant de leur contrat de vente/achat.

Avrisa : Un aperçu de tous les centres de réparation Nikon agréés est disponible en ligne sur le site suivant :
https://www.europe-nikon.com/service/

Nl Garantievoorwaarden

De Nikon-apparatuur dit productnummer voor één vol jaar vanaf de datum van de oorspronkelijke aankoop. Als tijdens deze garantieperiode het product defect blijkt te zijn door ondeugdelijk materiaal of constructiefouten, zal ons geautoriseerde servicenetwerk binnen de verkoopregio van Nikon Europe B.V., zonder kosten voor arbeid en onderdelen, het product volgens onderstaande opgenoemde regels en voorwaarden repareren. Nikon behoudt zich het recht voor om (naar eigen goeddunken) het product te vervangen of te repareren.

1. Deze garantie wordt alleen verschaft bij overhandiging van het ingevulde garantiebewijs en de originele factuur of het aankoopbewijs met daarop de datum van aankoop, het producttype en de naam van de winkelier, samen met het product. Nikon behoudt zich het recht voor om gratis garantieservice te weigeren als de bovenstaande documenten niet kunnen worden overhandigd of als de betreffende informatie onvolledig of onleesbaar is.
2. Het volgende wordt niet gedekt door de garantie:
   - noodzakelijk onderhoud en reparaties of vervangen van onderdelen door normale slijtage.
   - aanpassingen om de gebruiksmogelijkheden van het product te upgrades, zoals beschreven in de gebruikshandleiding, zonder voorafgaande schriftelijke toestemming van Nikon.
   - transportkosten en alle transportrisico's die direct of indirect betrekking hebben op de garantie van de producten.
   - schade voortkomend uit veranderingen of aanpassingen uitgevoerd aan het product, zonder voorafgaande schriftelijke toestemming van Nikon, om te voldoen aan de lokale of nationale technische normen die gelden in elk ander land dan de landen waarvoor het product oorspronkelijk werd ontworpen en/of geïndustrieerd.
3. De garantie is niet toepasbaar in het geval van:
   - schade veroorzaakt door verkeerd gebruik, inclusief maar niet beperkt tot het niet op normale wijze gebruik maken van het product of volgens de gebruikersinstructies met daarin het juiste gebruik en onderhoud, en installatie of gebruik van het product in strijd met de veiligheidsnormen de gelden in het land waar het product wordt gebruikt.
   - schade veroorzaakt door ongelukken, inclusief maar niet beperkt tot blikseem, water, brand, onjuist gebruik of verwaarlozing.
   - aanpassing, schending, onleesbaarheid of verwijdering van het model- of serienummer op het product.
   - schade voortkomend uit reparaties of aanpassingen die zijn uitgevoerd door niet-erkende serviceorganisaties of personen.
   - defecten in systemen waarin het product is ingebouwd of waarmee het wordt gebruikt.
4. Deze servicegarantie heeft geen betrekking op de wettelijke rechten van de klant volgens de geldende van toepassing zijnde nationale wetten of het recht van de klant tegenover de winkelier als gevolg van het verkoop/aankoopcontract.

Kennisgeving: Een overzicht van alle erkende Nikon-servicestations zijn online te raadplegen via de volgende link
https://www.europe-nikon.com/service/

It Termini di garanzia

Questo apparecchio Nikon è garantito contro eventuali difetti di fabbricazione per un periodo di un anno al massimo a partire dalla data di acquisto originale. Se durante questo periodo di garanzia, il prodotto si dimostra difettoso a causa di materiali o lavorazione non appropriati, la nostra rete di assistenza tecnica autorizzata all'interno del territorio di vendita di Nikon Europa B.V. provvederà, senza alcun addebito per la manodopera e i ricambi necessari, a riparare il prodotto in base ai termini e alle condizioni stabilite di seguito. Nikon si riserva il diritto (a sua esclusiva discrezione) di sostituire o riparare il prodotto.

1. Questa garanzia è disponibile solo dietro presentazione della scheda di garanzia compilata e della fattura o ricevuta di acquisto originale indicante la data di acquisto, il tipo di prodotto e il nome del rivenditore, insieme al prodotto. Nikon si riserva il diritto di rifiutare il servizio di garanzia gratuita se i documenti sopra riportati non possono essere presentati o se le informazioni in essi contenute sono incomplete o illeggibili.
2. Questa garanzia non copre:
   - la manutenzione necessaria e la riparazione o sostituzione di componenti dovuta alla normale usura.
   - modifiche per riqualificare il prodotto dall'uso normale scopo, come descritto nei manuali d'uso, senza la previa autorizzazione scritta da parte di Nikon.
   - i costi di trasporto e tutti i rischi di trasporto relativi, direttamente o indirettamente, alla garanzia dei prodotti.
   - qualunque danno provocato da modifiche o regolazioni che potrebbero essere effettuate sul prodotto, senza previa autorizzazione scritta da parte di Nikon, per soddisfare standard tecnici locali o nazionali in vigore in Paesi diversi da quelli per cui il prodotto è stato originariamente progettato e/o fabbricato.
3. La garanzia non sarà applicabile nel caso di:
   - danni causati dall'uso improprio, compreso, ma non limitati alla mancata utilizzazione del prodotto per il suo normale scopo o in base alle istruzioni per l'utente sul corretto utilizzo e la manutenzione, e all'installazione o all'uso del prodotto non conformi con gli standard di sicurezza in vigore nel Paese in cui viene utilizzato.
   - danni causati da incidenti, compresi ma non limitati a fulmini, acqua, incendi, abuso o negligenza.
   - alterazione, imbrattamento, illeggibilità o rimozione del modello o del numero di serie sul prodotto.
   - danni risultanti da riparazioni o regolazioni che sono state eseguite da organizzazioni o persone non autorizzate all'assistenza.
   - difetti in qualsiasi sistema in cui il prodotto è incorporato o con cui viene utilizzato.
4. Questa garanzia di assistenza non altera i diritti legali del consumatore derivanti dalle leggi nazionali in vigore applicabili, né il diritto del consumatore nei riguardi del rivenditore derivante dal contratto di vendita/acquisto.

Avviso: Una descrizione generale di tutti i Centri di assistenza autorizzati Nikon è reperibile online seguendo questo link
https://www.europe-nikon.com/service/

Es Condiciones de la garantía

Su equipo Nikon está garantizado contra todo defecto de fabricación durante un año completo a partir de la fecha de compra original. Si durante dicho periodo de garantía el producto presenta fallos causados por materiales o mano de obra inapropiados, nuestro red de servicio autorizada dentro del territorio de ventas de Nikon Europa B.V. reparará el producto, sin costo alguno por mano de obra o piezas, según los términos y condiciones indicados a continuación. Nikon se reserva el derecho (bajo su propia discreción) de sustituir o reparar el producto.

1. Esta garantía es válida únicamente mediante la presentación, junto con el producto, de la tarjeta de garantía cumplida y la factura original o el recibo de compra en los que aparezcan la fecha de la compra, el tipo de producto y el nombre del distribuidor.
   Nikon se reserva el derecho de rechazar el servicio de garantía gratuita si no se presentan los documentos anteriores o si la información contenida en los mismos es incompleta o ilegible.
2. Esta garantía no cubre:
   - el mantenimiento si las reparaciones o sustitución de piezas necesarias debidas al uso y desgaste normales.
   - las modificaciones realizadas para actualizar el producto más allá de su finalidad estándar tal y como se describe en los manuales del usuario, sin el previo consentimiento por escrito de Nikon.
   - los gastos y todos los riesgos de transporte relacionados directo o indirectamente con la garantía de los productos.
   - cualquier daño resultante de las modificaciones o ajustes realizados en el producto, sin el previo consentimiento de Nikon, con la finalidad de cumplir con los estándares técnicos locales o nacionales aplicables en cualquier otro país que no sea aquel para el que el producto fue originalmente diseñado y/o fabricado.
3. La garantía no será aplicable en caso de:
   - los daños causados por un uso incorrecto, incluyendo pero no limitándose a, el uso del producto con finalidades distintas a su propósito original o si no es utilizado en conformidad con las instrucciones del usuario o si se utiliza, mantiene o instala incorrectamente o si el producto no se usa de forma consistente con los estándares de seguridad aplicables en el país de uso.
   - los daños causados por accidentes, incluyendo pero no limitándose a, rayos, agua, fuego, uso incorrecto o negligencia.
   - la alteración, desfiguración, ilegibilidad o eliminación del número de modelo o de serie del producto.
   - los daños resultantes de las reparaciones o ajustes realizados por organizaciones o personas no autorizadas.
   - los defectos en cualquiera de los sistemas en los que se incorpore el producto o en los que se use el mismo.
4. Esta garantía de servicio no afecta a los derechos estatutarios del consumidor en conformidad con las normativas nacionales aplicables vigentes, ni a los derechos del consumidor contra el distribuidor que surjan de su contrato de venta/adquisición.

Aviso: Podrá encontrar en línea a través del siguiente enlace una descripción general de las estaciones autorizadas de servicio de Nikon
https://www.europe-nikon.com/service/

Pt Termos da garantia

O seu equipamento Nikon é garantido contra quaisquer defeitos de fabrico durante um ano a partir da data da aquisição original. Se durante este período de garantia o produto se apresentar como defeituoso devido a material ou fabricação inadequados, a nossa rede de assistência autorizada dentro do território de venda da Nikon Europa B.V. irá reparar o produto gratuitamente para mão-de-obra e peças, no termos e condições definidos abaixo. A Nikon reserva-se o direito (a seu exclusivo critério) de substituir ou reparar o produto.

1. Esta garantia é válida apenas mediante a apresentação da cartão de garantia preenchido e do original da fatura ou do recibo da compra indicando a data de compra, tipo de produto e nome do revendedor, juntamente com o produto. A Nikon reserva-se o direito de recusar o serviço de garantia gratuito se os documentos acima não puderem ser apresentados ou se a informação neles contida for incompleta ou ilegível.
2. Esta garantia não cobre:
   - manutenção necessária e reparação ou substituição de peças devido ao uso e desgaste normais.
   - modificações para melhorar o produto a partir da sua finalidade normal conforme descrito no manual do utilizador, sem o consentimento escrito prévio da Nikon.
   - custos de transporte e todos os riscos de transporte relacionados direta ou indiretamente com a garantia dos produtos.
   - qualquer dano resultante de modificações ou ajustes que possam ser feitos ao produto, sem o consentimento escrito prévio da Nikon, a fim de cumprir com as normas técnicas locais ou nacionais em vigor em qualquer outro país que não o país ou os países para os quais o produto foi originalmente projetado/a ou fabricado.
3. A garantia não será aplicável no caso de:
   - danos causados por uso indevido incluindo mas não limitado à não utilização do produto para o seu objetivo no de acordo com as instruções do utilizador sobre a utilização e manutenção corretas, e à instalação ou utilização do produto contrariando as normas de segurança vigentes no país onde este é usado.
   - danos causados por acidentes incluindo mas não limitado a, relâmpagos, água, fogo, má utilização ou negligência.
   - alteração, obliteração, ilegibilidade ou remoção do modelo ou número de série no produto.
   - danos resultantes de reparações ou ajustes que tenham sido realizados por organizações ou pessoas de assistência não autorizada.
   - defeitos de qualquer sistema no qual o produto é incorporado ou com o qual é utilizado.
4. Esta garantia de serviço não afeta os direitos legais do consumidor de acordo com as leis nacionais em vigor aplicáveis, nem os direitos do consumidor em relação ao revendedor resultantes do seu contrato de compra e venda.

Aviso: Pode ser encontrada online uma descrição geral de todos os centros de assistência autorizada da Nikon seguindo este link
https://www.europe-nikon.com/service/

English

Before using this product, please carefully read both these instructions and the camera manual.

Note

Nikon mounted on a DX-format digital single-lens reflex camera such as the D7200 or D5500, this lens has an angle of view of 3° 10′ and a focal length equivalent to 750 mm (35 mm format).

For Your Safety

⚠ WARNINGS

- ***Do not disassemble or modify***. In the event of malfunction, the product should be repaired only by a qualified technician. Should the product break open as the result of a fall or other accident, avoid touching exposed parts. Failure to observe these precautions could result in electric shock or other injury.
- ***Turn the camera off immediately in the event of malfunction***. Should you notice smoke or an unusual smell coming from the equipment, immediately unplug the AC adapter and remove the camera battery, taking care to avoid burns. Continued operation could result in fire or injury. After removing the battery, take the equipment to a Nikon-authorized service center for inspection.
- ***Keep dry***. Do not expose the product to water or handle with wet hands. Failure to observe this precaution could result in fire or electric shock.
- ***Do not use in the presence of flammable gas***. Operating the equipment at filling stations or in the presence of propane or other flammable gas or dust could result in explosion or fire.
- ***Do not look at the sun through the lens or the camera viewfinder***. Viewing the sun or other bright light source through the lens or viewfinder could cause permanent visual impairment.

⚠ CAUTIONS

- ***Keep out of reach of children***. Failure to observe this precaution could result in injury or product malfunction.
- ***Do not focus sunlight through the lens***. Sunlight focused through the lens could cause fire. When shooting backlit subjects keep the sun well out of the frame; if the lens will not be used for an extended period, replace the lens caps and store out of direct sunlight.
- ***Do not overheat***. Do not leave the product in locations exposed to extremely high temperatures, such as in an enclosed vehicle in direct sunlight, or wrap the product in a towel or handkerchief or otherwise cover the product while it is in use. Failure to observe these precautions could result in fire or product malfunction.

Notices for Customers in Europe

This symbol indicates that electrical and electronic equipment is to be collected separately.

The following apply only to users in European countries:

- This product is designated for separate collection at an appropriate collection point. Do not dispose of as household waste.
- Separate collection and recycling helps conserve natural resources and prevent negative consequences for human health and the environment that might result from incorrect disposal.
- For more information, contact the retailer or the local authorities in charge of waste management.

■ Parts of the Lens

① Rubber grip
② Focus function button (focus lock/memory recall/AF start)
③ Focus ring
④ Focus distance indicator
⑤ Focus distance mark
⑥ Lens rotation index
⑦ Lens mounting mark
⑧ Rubber lens-mount gasket
⑨ CPU contacts
⑩ Slip-in filter holder
⑪ Slip-in filter holder screw
⑫ Strap eyelet
⑬ Tripod collar ring attachment screw
⑭ Built-in rotating tripod collar
⑮ Focus-mode switch
⑯ Focus limit switch
⑰ Vibration reduction switch
⑱ Focus function selector (AF-L/MEMORY RECALL/AF-ON)
⑲ Beep on/off switch
⑳ Memory set button
㉑ Security slot (for security cable lock)
㉒ Lens hood
㉓ Lens hood screw
㉔ Replaceable monopod collar

■ Compatibility

This lens can be used with D4-series, D3-series, Df, D810-series, D800-series, D750, D700, D610, D600, D300-series, D7200, D7100, D7000, D5500, D5300, D5200, D5100, D5000, D3300, D3200 and D3100 cameras. For up-to-date information on compatible cameras, see our latest catalogs or visit the Nikon website for your area.

■ Focus

Supported focus modes are shown in the following table (for information on camera focus modes, see the camera manual).

Camera focus mode	Lens focus mode		
	A/M	M/A	M
AF	Autofocus with manual override (AF priority)	Autofocus with manual override (manual priority)	Manual focus with electronic rangefinder
MF	Manual focus with electronic rangefinder		

M/A and A/M Modes

- **M/A**: Autofocus can be over-ridden by rotating the lens focus ring.
- **A/M**: As above, except that the focus ring must be rotated farther before autofocus is over-ridden, preventing accidental changes to focus caused by unintended operation of the focus ring.

1. Slide the lens focus-mode switch to **A/M** or **M/A**.
2. Focus.
   If desired, autofocus can be over-ridden by rotating the lens focus ring while the shutter-release button is pressed halfway (for if the camera is equipped with **A/M**, while the **A/M** setting is selected, and if the focus function selector is set to **AF-ON**, while pressing a focus function button). To refocus using autofocus, press the shutter-release button halfway or press the **AF-ON** or focus function button again.

The Focus Limit Switch

This switch determines the focus distance limits for autofocus.

- **FULL**: Select this option to use the entire focus range.
- **∞–3 m**: If your subject will always be at distance of at least 8 m (26.3 ft), select this option for faster focusing.

■ The Focus Function Buttons and Selector

The function assigned to the focus function buttons can be selected using the focus function selector.

Focus function selector	Focus function button
AF-L	Focus lock
MEMORY RECALL	Memory recall
AF-ON	Lens AF start

- The assigned function can be performed by pressing any of the four focus function buttons.
- To have the focus function buttons moved (rotated) to a new position, contact Nikon-authorized service personnel.

Focus Lock (AF-L)

Focus lock is only available with autofocus.

1. Slide the lens focus-mode switch to **A/M** or **M/A**.
2. Slide the focus function selector to **AF-L**.
3. Lock focus.
   Focus can be locked by pressing any of the focus function buttons and remains locked while the button is pressed. Focus can also be locked using camera controls.

Memory Recall

Save and recall frequently-used lens focus positions.

Saving Focus Positions

1. Slide the beep on/off switch to ♪.
2. Focus.
3. Press the memory set button.
   This operation can be performed in any focus mode regardless of the position of the focus function selector. A beep will sound if the operation is successful. If the operation fails, the focus distance indicator will move back and forth some ten times and the lens will sound a short beep followed by three long beeps; focus and press the memory set button again. The stored distance is not deleted if the camera is turned off or the lens is detached.

Using Stored Focus Positions

1. Slide the focus function selector to **MEMORY RECALL**.
2. Recall the stored focus distance.
   Press any of the focus function buttons to focus at the stored distance. The camera will refocus at the stored distance even when the shutter-release button is pressed halfway; normal focus is restored when the focus function button is released. Keep the focus function button pressed until the photograph is taken.

The Beep on/off Switch

The beep on/off switch can be used to enable or mute the beep that sounds during memory set and recall operations.

- ♪: Beep enabled.
- 🔇: Beep muted.

AF Start (AF-ON)

1. Slide the lens focus-mode switch to **A/M** or **M/A**.
2. Slide the focus function selector to **AF-ON**.
3. Focus.
   Press any of the focus function buttons to focus using autofocus. You can also focus using camera controls.

■ Depth of Field

If the camera offers depth-of-field preview (stop down), depth of field can be previewed in the viewfinder.

■ Aperture

Aperture is adjusted using camera controls. The frame rate may drop at some apertures.

■ Vibration Reduction (VR)

Vibration reduction (VR) reduces blur caused by camera shake, allowing shutter speeds up to 4.0 stops slower than would otherwise be the case, increasing the range of shutter speeds available. The effects of VR on shutter speed are measured in NORMAL mode in accordance with **C**amera and **I**maging **P**roducts **A**ssociation (CIPA) standards; FX-format lenses are measured using FX-format digital cameras, DX-format lenses using DX-format cameras. Zoom lenses are measured at maximum zoom.

Using the Vibration Reduction Switch

- **Select OFF** to turn vibration reduction off.
- **Select NORMAL** for enhanced vibration reduction when photographing stationary subjects. Vibration reduction takes effect when the shutter-release button is pressed halfway.
- **Select SPORT** photographing athletes and other subjects that are moving rapidly and unpredictably. Vibration reduction takes effect when the shutter-release button is pressed halfway.

Using Vibration Reduction: Notes

- When using vibration reduction, press the shutter-release button halfway and wait for the image in the viewfinder to stabilize before pressing the shutter-release button the rest of the way down.
- When vibration reduction is active, the image in the viewfinder may be blurred after the shutter is released. This does not indicate a malfunction.
- **SPORT** is recommended for panning shots, although **NORMAL** also supported.
- In **NORMAL** and **SPORT** modes, vibration reduction applies only to motion that is not part of a pan (if the camera is panned horizontally, for example, vibration reduction will be applied only to vertical shake).
- Do not turn the camera off or remove the lens while vibration reduction is in effect. If power to the lens is cut while vibration reduction is on, the lens may rattle when shaken. This is not a malfunction, and can be corrected by reattaching the lens and turning the camera on.
- If the camera is equipped with a built-in flash, vibration reduction will be disabled while the flash charges.
- **NORMAL** and **SPORT** vibration reduction can reduce blur when the camera is mounted on a tripod. **OFF** may however produce better results in some cases depending on the type of tripod and on shooting conditions.
- **NORMAL** and **SPORT** are recommended if the camera is mounted on a monopod.

■ The Lens Hood

Lens hoods protect the lens and block stray light that would otherwise cause flare or ghosting.

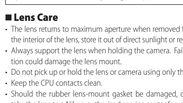

Fully tighten the hood screw (❷).

Vignetting may occur if the hood is not correctly attached. The hood can be reversed and mounted on the lens when not in use.

■ Using a Built-in Rotating Tripod Collar

Attach tripods to the lens tripod collar, not the camera. Note that your hand may come into contact with the tripod if you rotate the camera while holding it by the handgrip. The tripod collar can be detached by undoing the tripod collar lock screw; for more information, contact a Nikon-authorized service representative.

Repositioning the Camera

Loosen the tripod collar ring attachment screw (❶) match the lens rotation index (❷) to the camera orientation, and then tighten the screw (❶).

The Monopod Collar

The supplied replaceable monopod collar can be used in place of the tripod collar. After replacing the collar, be sure the collar lock is fully tightened. Failure to observe this precaution could result in damage to the lens or camera.

■ The Security Slot

The security slot can be used to attach third-party security cable locks. For more information, see the documentation provided with the security cable lock.

■ Filters

When taking photographs with the slip-in filter holder, be sure a filter is inserted. The holder comes with a neutral color (NC) filter in place.

Inserting Filters

1. Unlock the holder.
   Press the slip-in filter holder screw down and rotate counterclockwise until the white line is at a right angle to the axis of the lens.
2. Remove the slip-in filter holder.
3. Remove the supplied filter.
4. Screw a 40.5 mm screw-on filter into the side of the holder marked "Nikon" and "JAPAN".
   The holder can then be reinserted facing either the subject or camera.

■ Specifications

Type	Type E AF-S lens with built-in CPU and F mount
Focal length	500 mm
Maximum aperture	f/4
Lens construction	16 elements in 12 groups (including 3 ED lens elements, 2 fluorite elements, and lens elements with Nano-Crystal coatings) and 1 protective glass element (with fluorine coating)
Angle of view	• Nikon FX-format D-SLR cameras: 5° 00′ • Nikon DX-format D-SLR cameras: 3° 10′
Distance information	Output to camera
Focusing	Nikon Internal Focusing (IF) System with autofocus controlled by Silent Wave Motor and separate focus ring for manual focus
Vibration reduction	Lens shift using voice coil motors (VCMs)
Focus distance indicator	3.6 m – ∞
Minimum focus distance	3.6 m (11.9 ft) from focal plane
Diaphragm blades	9 (rounded diaphragm opening)
Diaphragm	Automatic electronic aperture control
Aperture range	f/4 – 22
Metering	Full aperture
Focus limit switch	Two positions: FULL (∞ – 3.6 m) and ∞ – 8 m
Dimensions	Approx. 140 mm maximum diameter × 387 mm (distance from camera lens mount flange)
Weight	Approx. 3090 g (6 lb 13 oz)

Nikon reserves the right to change the specifications of the hardware described in this manual at any time and without prior notice.

Deutsch

Bitte lesen Sie sorgfältig diese Anleitung und das Kamerahandbuch, bevor Sie dieses Produkt verwenden.

Hinweis: Wenn dieses Objektiv an einer digitalen Spiegelreflexkamera mit Bildsensor im DX-Format montiert ist (wie zum Beispiel einer D7200 oder D5500), dann bietet es einen Bildwinkel von 3° 10′, was beim Kleinbildformat der Brennweite 750 mm entspricht.

Für Ihre Sicherheit

⚠ WARNHINWEISE

- ***Nicht auseinanderbauen oder modifizieren***. Im Falle einer Fehlfunktion sollte das Produkt ausschließlich von einem qualifizierten Fachmann repariert werden. Sollte die Ausrüstung nach Herunterfallen oder wegen anderer Einwirkungen aufbrechen, vermeiden Sie das Berühren von freigelegten Teilen. Das Missachten dieser Vorsichtsmaßnahmen kann einen Stromschlag oder andere Verletzungen verursachen.
- ***Schalten Sie die Kamera im Falle einer Fehlfunktion unverzüglich ab***. Wenn Sie Rauch oder einen ungewöhnlichen Geruch aus Ihrer Ausrüstung wahrnehmen, nehmen Sie sofort den Netzadapter vom Netz bzw. entfernen Sie den Kamera-Akku. Gehen Sie dabei acht, dass Sie sich nicht verbrennen. Der fortgesetzte Betrieb könnte zu einem Brand oder zu Verletzungen führen. Bringen Sie nach Entnahme des Akkus die Ausrüstung zur Inspektion zum Nikon-Kundendienst.
- ***Stets trocken halten***. Setzen Sie das Produkt keinem Wasser aus und handhaben Sie es nicht mit nassen Händen. Das Missachten dieser Vorsichtsmaßnahme kann einen Brand oder Stromschlag zur Folge haben.
- ***Nicht in Gegenwart von entflammbarem Gas verwenden***. Der Betrieb der Ausrüstung an Tankstellen oder in Gegenwart von Propangas oder anderem entflammbarem Gas oder Staub könnte eine Explosion oder einen Brand verursachen.
- ***Blicken Sie nicht durch das Objektiv oder den Kamerasucher in die Sonne***. Das Betrachten der Sonne oder einer anderen hellen Lichtquelle durch das Objektiv oder den Sucher kann zu bleibenden Schäden am Auge führen.

⚠ SICHERHEITSHINWEISE

- ***Außerhalb der Reichweite von Kindern aufbewahren***. Ein Nichtbeachten dieser Vorsichtsmaßnahme kann zu Verletzungen oder Produktschäden führen.
- ***Bündeln Sie keine Sonnenstrahlen mit dem Objektiv***. Sonnenstrahlen, die vom Objektiv gebündelt werden, können einen Brand verursachen. Halten Sie beim Aufnehmen von Gegenlicht-Motiven die Sonne sicher außerhalb des Bildbereichs. Wird das Objektiv für längere Zeit nicht verwendet, bringen Sie die Objektivdeckel an und lagern Sie es an einem Ort ohne direkte Sonneneinstrahlung.
- ***Nicht überhitzen***. Lagern Sie das Produkt nicht an Orten, an denen es extrem hohen Temperaturen ausgesetzt ist, wie beispielsweise in einem geschlossenen Auto oder direkt in der Sonne. Während der Benutzung können Sie es mit einem Handtuch oder einem anderen Tuch bedecken. Das Missachten dieser Vorsichtsmaßnahmen kann einen Brand oder Produktschäden verursachen.

Hinweise für Kunden in Europa

Durch dieses Symbol wird angezeigt, dass elektrische bzw. elektronische Geräte getrennt entsorgt werden müssen.

Folgendes gilt für Verbraucher in europäischen Ländern:

- Dieses Produkt muss an einer geeigneten Sammelstelle separat entsorgt werden. Eine Entsorgung über den Hausmüll ist unzulässig.
- Durch getrennte Entsor

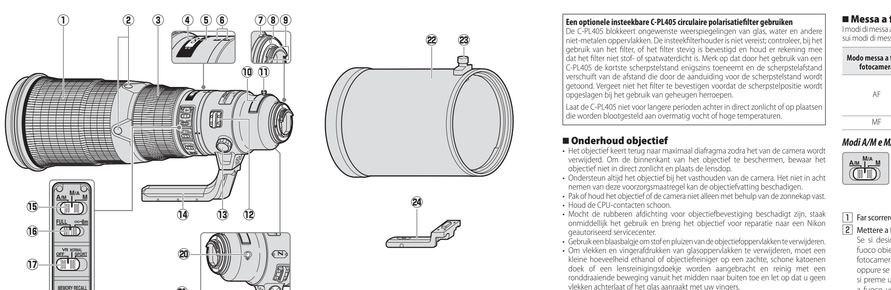

Nederlands

Lees voordat u dit product gebruikt zorgvuldig deze instructies en de camerahandleiding door.

Opmerking. Indien gemonteerd op een digitale reflexcamera in DX-formaat zoals de D7200 of D5500, heeft dit objectief een beeldhoek van 3° 10' en een brandpuntsafstand die gelijk is aan 750 mm (35 mm formaat).

Voor uw veiligheid

⚠ **WAARSCHUWINGEN**

- ***Niet demonteren of modificeren.*** In het geval van een defect mag het product alleen worden gerepareerd door een gekwalificeerde reparateur. Mocht het product openbarsten als gevolg van een val of andere oorzaak, voorkomen dan het aanraken van blootgestelde delen. Het niet in acht nemen van deze voorzorgsmaatregel kan een elektrische schok of ander letsel tot gevolg hebben.
- ***Schakel de camera onmiddellijk uit in geval van een defect.*** Mocht u rook of een ongebruikelijke geur uit het apparaat waarnemen, haal dan onmiddellijk de lichtnetadapter uit het stopcontact en verwijder de camera batterij en let goed op dat u geen brandwonden opdoet. Voortgaand gebruik kan brand of letsel tot gevolg hebben. Breng, na het verwijderen van de batterij, het apparaat voor onderzoek naar een door Nikon geautoriseerd servicecenter.
- ***Houd droog.*** Het product niet blootstellen aan water of andere vloeistoffen. Het niet in acht nemen van deze voorzorgsmaatregel kan brand of een elektrische schok tot gevolg hebben.
- ***Gebruik niet de camera of de aanwezigheid van brandbaar gas.*** Het bedienen van elektronische apparatuur bij tankstations of in de aanwezigheid van propaan of ander brandbaar gas kan een explosie of brand veroorzaken.
- ***Kijk niet door de zon via het objectief of de camerazoeker.*** Via het objectief, de zoeker of telecomverter naar de zon of andere felle lichtbronnen kijken, kan permanent visueel letsel veroorzaken.

⚠ **WAARSCHUWINGEN**

- ***Houd buiten bereik van kinderen.*** Het niet in acht nemen van deze voorzorgsmaatregel kan letsel of storing van het product veroorzaken.
- ***Niet aan schouder zwaar voorwerp aan het objectief.*** Zonder schorgesteld door het objectief kan brand veroorzaken. Houd de zon goed uit het kader bij het opnemen van onderwerpen met tegenlicht; als het objectief gedurende langere tijd niet wordt gebruikt, plaats de objectiefdoppen terug en berg het op in een koel, droog, donker plaats.
- ***Niet oververhitten.*** Laat het product niet achter op plaatsen blootgesteld aan extreem hoge temperaturen, zoals in een gesloten voertuig in direct zonlicht en wikkel het product niet in een handdoek of zakdoek of bedek het product niet anderszins tijdens gebruik. Het niet in acht nemen van deze voorzorgsmaatregel kan brand of storing van het product veroorzaken.

Mededelingen voor klanten in Europa

Dit symbool geeft aan dat elektrische en elektronische apparaten via gescheiden inzameling moeten worden afgevoerd.

Het volgende is alleen van toepassing op gebruikers in Europese landen:

- Dit product moet gescheiden van het overige afval worden ingeleverd bij een daarvoor bestemd inzamelingspunt. Gooi dit product niet weg als huishoudafval.
- Gescheiden inzameling en recycling helpt bij het behoud van natuurlijke bronnen en voorkomt negatieve gevolgen voor de menselijke gezondheid en het milieu die kunnen ontstaan door een onjuiste verwerking van afval.
- Neem voor meer informatie contact op met de leverancier of de gemeentelijke reinigingsdienst.

■ Onderdelen van het objectief

1) Rubberen grip
2) Scherpstelfunctieknop (scherpstellvergrendeling/geheugen terugroepen/AF-start)
3) Scherpstelring
4) Aanduiding voor scherpstelafstand
5) Markering voor scherpstelafstand
6) Objectiefrotatie-index
7) Objectiefbevestigingsmarkering
8) Objectiefbevestiging (voor objectiefbevestiging)
9) CPU-contacten
10) Filterhouder instekeffekte
11) Filterhouderschroef instekeffekte
12) Riemoogje
13) Schroef ringbevestiging statiefgondel
14) Ingebouwde roterende statiefgondel
15) Schakelaar voor scherpstelstand
16) Schakelaar VR (Vibratiereductie)
17) Vibratiereductieschakelaar
18) Scherpstelfunctieschakelaar (AF-L/ MEMORY RECALL/AF-ON)
19) Pieptoon aan/uit-schakelaar
20) Knop geheugeninstelling
21) Bevestigingsschroef (voor bevestiging statiefgondel)
22) Zonnekap
23) Zonnekapschroef
24) Vervangbare monopodigondel

■ Compatibiliteit

Dit objectief is geschikt voor gebruik met D4-series, D3-serie, DF, D810-serie, D800-serie, D750, D700, D610, D600, D300-serie, D7200, D7100, D7000, D5500, D5300, D5200, D5100, D5000, D3300, D3200 en D3100 camera's. Voor de meest recente informatie over compatibele camera's, zie onze nieuwste catalogi of bezoek de Nikon-website voor uw regio.

■ Scherpstellen

Ondersteunde scherpstelstanden worden in de volgende tabel getoond (zie de camerahandleiding voor informatie over de scherpstelmodus van de camera).

Camerascherpstelstand	Objectiefscherpstelstand		
	A/M	M/A	M
AF	Autofocus met handcorrectie (AF-prioriteit)	Autofocus met handcorrectie (handmatige prioriteit)	Handmatige scherpstelling met elektronische afstandsmeter
MF	Handmatige scherpstelling met elektronische afstandsmeter		

A/M- en M/A-standen

- **M/A:** Autofocus kan worden uitgeschakeld door aan de scherpstelring van het objectief te draaien.
- **A/M:** Zoals hierboven, behalve dat de scherpstelring veder moet worden gedraaid voordat de autofocus wordt uitgeschakeld, zodat onvoorziene wijzigingen aan de scherpstelling door onbedoelde bediening van de scherpstelring worden voorkomen.

1 Schuif de schakelaar voor de scherpstelstand van het objectief naar A/M of M/A.
2 Stel scherp.
Indien gewenst kan autofocus worden uitgeschakeld door aan de scherpstelring van het objectief te draaien terwijl de scherpstelfunctieknop half wordt ingedrukt (of, als de camera is voorzien van een **AF-ON**-knop, terwijl de **AF-ON**-knop wordt ingedrukt, of als de scherpstelfunctieschakelaar is ingesteld op **AF-ON** terwijl een scherpstelfunctieknop wordt ingedrukt). Druk de ontspanknop half in om opnieuw scherp te stellen met behulp van autofocus of druk opnieuw op de **AF-ON**- of scherpstelfunctieknop.

De schakelaar voor de scherpstellimiet

Deze schakelaar bepaalt de limieten voor de scherpstelstand voor autofocus.

- **FULL:** Selecteer deze optie om het volledige scherpstelbereik te gebruiken.
- **∞–3 m:** Indien uw onderwerp zich altijd op een afstand van ten minste 3 m bevindt, selecteer deze optie om sneller te kunnen scherpstellen.

■ De scherpstelfunctieknoppen en -selector

De functies en toegewezen aan de scherpstelfunctieknoppen kan worden geselecteerd met behulp van de scherpstelfunctieselector.

Scherpstelfunctieschakelaar	Scherpstelfunctieknop
AF-L	Scherpstelvergrendeling
MEMORY RECALL	Geheugen herroepen
AF-ON	Objectief AF-start

- De toegewezen functie kan worden uitgevoerd door één van de vier scherpstelfunctieknoppen te te drukken.
- Om de scherpstelfunctieknoppen naar een nieuwe positie te laten verplaatsen (draaien), neemt u contact op met door Nikon geautoriseerd servicepersoneel.

Scherpstelvergrendeling (AF-L)

Scherpstelvergrendeling is alleen beschikbaar met autofocus.

1 Schuif de schakelaar voor de scherpstelstand van het objectief naar A/M of M/A.
2 Schuif de scherpstelfunctieschakelaar naar AF-L.
3 Vergrendel de scherpstelling.
De scherpstelling kan worden vergrendeld door op een van de scherpstelfunctieknoppen te drukken en blijft vergrendeld zolang als de knop wordt ingedrukt. De scherpstelling kan ook met behulp van de camerabediening worden vergrendeld.

Geheugen herroepen

Sla op en roep veelgebruikte scherpstelposities van het objectief op.

Scherpstelposities opslaan

1 Schuif de pieptoon aan/uit-schakelaar naar ♪.
2 Stel scherp.
3 Druk op de knop voor de geheugeninstellingen.
Ongehoorde waarschuwingspieptonen worden uitgezoerd, ongeacht de positie van de scherpstelfunctieselector. Er klinkt een pieptoon als de bewerking is voltooid. Als de bewerking mislukt, draait de aanduiding voor de scherpstelafstand van zich tien keer heen en weer en laat het objectief een korte pieptoon horen, gevolgd door drie lange pieptonen; stel scherp en druk opnieuw op de knop geheugeninstelling. De opgeslagen afstand wordt niet gewist als de camera wordt uitgeschakeld of het objectief wordt verwijderd.

Opgeslagen scherpstelposities gebruiken

1 Schuif de scherpstelfunctieselector naar MEMORY RECALL.
2 Herroep de opgeslagen scherpstelafstand.
Druk op een van de scherpstelfunctieknopen om bij de opgeslagen afstand scherp te stellen. De camera zal optreden scherpstellen bij de opgeslagen afstand, zelfs wanneer de ontspanknop half wordt ingedrukt; normale scherpstelling wordt hersteld wanneer de scherpstelfunctieknop wordt losgelaten. Houd de scherpstelfunctieknop ingedrukt totdat de foto is gemaakt.

De pieptoon aan/uit-schakelaar

Stel de pieptoon aan/uit-schakelaar kan worden gebruikt om de pieptoon, die klinkt tijdens de instel- en herroepbewerkingen van het geheugen, in te schakelen of te dempen.

- ♪: Pieptoon ingeschakeld.
- Pieptoon gedempt.

AF-start (AF-ON)

1 Schuif de schakelaar voor de scherpstelstand van het objectief naar A/M of M/A.
2 Schuif de scherpstelfunctieselector naar AF-ON.
3 Stel scherp.
Druk op een van de scherpstelfunctieknoppen om scherp te stellen met behulp van autofocus. U kunt ook scherpstellen met behulp van de camerabedieningen.

■ Scherptedieptе

Als de camera over voorbeeld voor scherptedieptе (stop omlaag) beschikt, kan scherptedieptе van teveren als voorbeeld in de zoeker worden bekeken.

■ Diafragma

Diafragma wordt aangepast met behulp van de camerabedieningen. De beeldsnelheid kan afnemen bij sommige diafragma's.

■ Vibratiereductie (VR)

Vibratiereductie (VR) vermindert onscherpte veroorzaakt door cameratrillingen, waardoor sluitertijden tot maximaal 4.0 stops langer dan anders het geval zou zijn, zodat het bereik van de beschikbare sluitertijden toenemt. De effecten van VR op sluitertijd worden gemeten volgens de stand NORMAL, overeenkomstig de Camera and Imaging Products Association (CIPA)-standaards. FX-formaat objectieven worden gemeten met behulp van FX-formaat digitale camera's, DX-formaat objectieven worden gemeten met behulp van DX-formaat camera's. Zoomobjectieven worden gemeten bij maximale zoom.

De vibratiereductieschakelaar gebruiken

- **Selecteer OFF** om vibratiereductie uit te schakelen.
- **Selecteer NORMAL** voor verbetede vibratiereductie bij het fotograferen van stilstaande onderwerpen. Vibratiereductie treedt in werking zodra de ontspanknop half wordt ingedrukt.
- **Selecteer SPORT** voor het fotograferen van atleten en andere snelverwegende onderwerpen in omstandigheden. Vibratiereductie treedt in werking zodra de ontspanknop half wordt ingedrukt.

Vibratiereductie gebruiken: opmerkingen

- Druk bij het gebruik van vibratiereductie de ontspanknop half in en wacht totdat de afbeelding in de zoeker is gestabiliseerd, voordat de ontspanknop in zijn geheel wordt ingedrukt.
- Wanneer vibratiereductie is aan, kan de afbeelding in de zoeker onscherp worden nadat de sluiter wordt vrijgegeven. Dit duidt niet op een defect.
- **SPORT** wordt aanbevolen voor het pannen van opnamen, hoewel **NORMAL** ook wordt aangeboden.
- In de standen **NORMAL** en **SPORT** is vibratiereductie alleen van toepassing op bewegingen die veen deel uitmaken van een panbewegingen. Als bewegingen die van de camera horizontaal wordt gepand, wordt vibratiereductie alleen toegepast op verticale trillingen).
- Zet de camera niet uit of verwijder het objectief niet wanneer vibratiereductie in werking is. Indien de voeding naar het objectief wordt afgekoppeld wanneer vibratiereductie is aan, kan het objectief rammelen wanneer deze schudt. Dit duidt niet op een defect en kan het mehtjuy weer van het objectief in het inschakelen van de camera worden verhopen.
- Als de camera is voorzien van een ingebouwde flitser, wordt vibratiereductie uitgeschakeld wanneer de flitser laadt.
- Vibratiereductie voor **NORMAL** en **SPORT** kunnen onscherpte verminderen wanneer de camera op een statief is bevestigd. **OFF** is aan te bevelen in sommige gevallen beteer resultaten opleveren, afhankelijk van het type statief en de opnameomstandigheden.
- **NORMAL** en **SPORT** worden aanbevolen als de camera op een monopod is bevestigd.

■ De zonnekap

Voorkomt ongewenste lichtinvallen het objectief en blokkeert dwaallicht dat anders lichtvlekken of beeldschuduwen veroorzaakt.

Draai de kapschroef stevig vast ❷.

■ Een ingebouwde roterende statiefgondel gebruiken

Bevestig statieven op de statiefgondel van het objectief, niet op de camera. Merk op dat uw hand in aanraking kan komen met het statief als u de camera draait terwijl de handgreep wordt vastgehouden. De statiefgondel kan worden verwijderd door de borgschroef van de statiefgondel los te draaien; neem voor meer informatie contact op met een door Nikon geautoriseerde servicevertegenwoordiger.

De camera herpositioneren

Draai de bevestigingsschroef van de statiefgondel los ❶, laat de rotatie-index van het objectief ❷ overeenkomen met de camerarichting en draai vervolgens de schroef vast ❸.

De monopodgondel

De meegeleverde vervangbare monopodgondel kan in plaats van de statiefgondel worden gebruikt. Controleer na het vervangen van de gondel of de gondelvergrendeling goed is vastgedraaid. Het niet in acht nemen van deze voorzorgsmaatregel kan schade aan het objectief of de camera tot gevolg hebben.

■ De beveiligingssleuf

De beveiligingsslee fungeert wanneer gebruikt voor het bevestigen van veiligheidskabelsloten van andere merken. Voor meer informatie, zie de documentatie meegeleverd met het veiligheidskabelslot.

■ Filters

Controleer bij het maken van foto's met de filterhouder met instekeffekt, dat er geen filter is geplaatst. De houder beschikt over een meegeleverd neutral color (NC)-filter.

Filters plaatsen

1 Ontgrendel de houder.
Druk op de filterhouderschroef van het instekeffiter en draai tegen de wijzers van de klok in totdat de witte lijn zich tot een rechte hoek ten opzichte van de as van het objectief verhoudt.
2 Verwijder de filterhouder van het instekeffilter.
3 Vervuijder het meegeleverde filter.
4 Schroef een 40,5 mm opschroefbaar filter in de zijkant van de houder die is gemarkeerd met "Nikon" en "JAPAN".
De houder kan vervolgens opnieuw worden geplaatst in de richting van het onderwerp of de camera.

■ Compatibilità

Questo obiettivo può essere usato con fotocamere della serie D4, della serie D3, DF, della serie D810, della serie D800, D750, D700, D610, D600, della serie D300, D7200, D7100, D7000, D5500, D5300, D5200, D5100, D5000, D3300, D3200 e D3100. Per informazioni aggiornate sulle fotocamere compatibili, consultare i nostri cataloghi più recenti o visitare il sito web Nikon della propria area.

Een optionele instekbaar C-PL405 circulaire polarisatiefilter gebruiken

De C-PL405 blokkeert ongewenste weerspiegelingen van glas, water en andere niet-metalen oppervlakken. De insteekfilterhouder is niet vereist; controleer, bij het gebruik van het filter, of het filter stevig is bevestigd en houd er rekening mee dat het filter niet stof- of spatwaterdicht is. Merk op dat door het gebruik van een C-PL405 de kortste scherpstelstand enigszins toenemt en de scherpstelafstand verschuift van de afstand die door de aanduiding voor de scherpstelstand wordt getoond. Vergeet niet het filter te bevestigen voordat de scherpstelpositie wordt opgeslagen bij het gebruik van geheugen herroepen.

Laat de C-PL405 niet voor langere perioden achter in direct zonlicht of op plaatsen die worden blootgesteld aan overmatig vocht of hoge temperaturen.

■ Onderhoud objectief

- Het objectief keert terug naar maximaal diafragma zodra het van de camera wordt verwijderd. Om de binnenkant van het objectief te beschermen, bewaar het objectief niet in direct zonlicht en plaats de lensdop.
- Ondersteun altijd het objectief bij het vasthouden van de camera. Het niet in acht nemen van deze voorzorgsmaatregel kan de objectiefaanhang beschadigen.
- Pak of houd het objectief of de camera niet alleen met behulp van de zonnekap vast.
- Houd de CPU-contacten schoon.
- Mocht de rubberen afdichting voor objectiefbevestiging beschadigd zijn, staak onmiddellijk het gebruik en breng het objectief voor reparatie naar een Nikon geautoriseerd servicecenter.
- Gebruik een blasebalge om stof en pluizen van de objectiefoppervlakken te verwijderen. Om vlekken en vingerafdrukken van glasoppervlakken te verwijderen, moet een kleine hoeveelheid ethanol of objectiefreiniger op een zacht, schoon katoenen doek of een lenseiniginsgsdoekje worden aangebracht en reinig met een ronddraaiende beweging vanuit het midden naar buiten toe en let op dat u geen vlekken achterlaat of het glas aanraakt met uw vingers.
- Het voorste fluorcoatelement kan eenvoudig worden gereinigd door het schoon te wegen met een droge doek. Vlekken en vingerafdrukken kunnen worden verwijderd met behulp van een zacht, schone doek of een objectiefreinigingsdoekje; reinig met een ronddraaiende beweging vanuit het midden naar buiten toe en let op dat u geen vegen achterlaat of het glasoppervlak aanraakt met uw vingers.Veeg, om hardnekkige vlekken te verwijderen, met een zachte doek met een kleine hoeveelheid gedistilleerd water, ethanol of objectiefreiniger voorzichtig schoon. Druppelvormige vlekken op het water- en olieafstotende fluorcoatelement kunnen worden verwijderd met een droge doek.
- Gebruik voor het reinigen van het objectief nooit organische oplosmiddelen zoals verfthinner of benzeen.
- Bevestig de achterste en slip-on voorlensdoppen alvorens het objectief in de kestas te plaatsen.
- Als het objectief voor langere tijd niet wordt gebruikt, moet u het op een koele en droge plaats bewaren. Zo voorkomt u schimmel en roest. Bewaar niet in direct zonlicht of in combinatie met mottenballen van naftа of kamfer.
- Zorg dat het objectief droog blijft. Het roesten van het interne mechanisme kan onherstelbare schade veroorzaken.
- Het objectief achterlaten op extreem hete locaties kan schade veroorzaken of onderdelen gemaakt van versterkt plastic kunnen krommtrekken.
- Het objectief niet een aanzienlijke tijd in direct zonlicht achterlaten of niet zonder kap aan schadelijke condensatie veroorzaken aan de binnen- en buitenkant van het objectief. Plaats, voordat u het over een temperatuurgrens brengt, het objectief in een afgesloten tas of plastic etui. Het objectief kan uit de tas of het etui worden gehaald zodra het hijd heeft gehad om zich aan te passen aan de nieuwe temperatuur.
- Er ontstaan vouwen als de meegeleverde slip-on voorste dop wordt opgevouwen, maar dit weerhoudt niet het gebruik van de dop.
- Ga niet op de tas zitten of staan.
- Nikon is niet aansprakelijk voor schade aan of dieftal van apparaten beveiligd door beveiligingskabels.

■ Meegeleverde accessoires

- Slip-on voorste objectiefdop
- Achterste objectiefdop LF-4
- Cornekap HK-34
- Filterhouder insteekfilter
- 40,5 mm inschroefbaar NC-filter
- Riem LN-1
- Extra sterke tas CT-505
- Monopodgondel

■ Compatibele accessoires

- 40,5 mm opschroefbare filters
- Insteekfilter circulaire polarisatiefilter C-PL405
- AF-I/AF-S-teleconverters TC-14E /TC-14E II /TC-14E III /TC-17E II /TC-20E /TC-20E II /TC-20E III

■ Specificaties

Type	Type E AF-S objectief met ingebouwde CPU- en F-vatting
Brandpuntsafstand	500 mm
Maximale diafragma	f/4
Objectiefconstructie	16 elementen in 12 groepen (inclusief 3 ED-objectiefelementen, 2 fluoriteelementen en objectiefelementen met een Nano-Crystal coating) en 1 beschermglaselement per fotocamera
Weergavehoek	Nikon D-SLR camera's in FX-formaat: 5° 00' Nikon D-SLR camera's in DX-formaat: 3° 10'
Afstandsinformatie	Uitvoer naar camera
Scherpstellen	Nikon Internal Focusing (IF) System met autofocus aangestuurd door Silent Wave Motor en afzonderlijke scherpstelring voor handmatige scherpstelling
Vibratiereductie	Lens-shift met behulp van voice coil motors (VCMs)
Aanduiding voor scherpstelafstand	3,6 m – ∞
Korste scherpstelafstand	3,6 vanaf filmvlak
Diafragmabladen	9 (nonde diafragmaopeningen)
Diafragma	Automatische elektronische diafragmaregeling
Diafragmabereik	f/4 – 22
Lichtmeting	Volledig diafragma

Uitwerpen van de/off de segnale acustico

L'interruttore di segnale acustico attivato/disattivato può essere usato per abilitare o silenziare il segnale acustico che viene emesso durante le operazioni di impostazione e scatto a fuoco.

- ♪: Segnale acustico abilitato.
- Segnale acustico silenziato.

Italiano

Prima di usare questo prodotto, leggere attentamente sia queste istruzioni sia il manuale della fotocamera.

Nota: quando montato su una fotocamera digitale reflex con obiettivo singolo formato DX come la D7200 o la D5500, questo obiettivo ha un angolo di campo di 3° 10' e una lunghezza focale equivalente a 750 mm (formato 35 mm).

Per la vostra sicurezza

⚠ **AVVERTENZE**

- ***Non disassemblare o modificare.*** In caso di malfunzionamento, il prodotto deve essere riparato esclusivamente da un tecnico qualificato. Se il prodotto dovesse rompersi e quindi aprirsi in seguito a cadute o altri incidenti, evitare di toccare parti esposte. La mancata osservanza di queste precauzioni potrebbe provocare scosse elettriche o altre lesioni.
- ***Spegnere immediatamente il prodotto in caso di malfunzionamento.*** Qualora si noti fumo o strani odori provenienti dall'attrezzatura, disconnettere immediatamente l'adattatore CA e rimuovere la batteria della fotocamera, facendo attenzione a non ustionarsi. Continuare a utilizzare il prodotto potrebbe provocare incendi o lesioni. Dopo aver rimosso la batteria, portare l'apparecchio a un centro assistenza autorizzato Nikon per un controllo.
- ***Tenere asciutto.*** Non esporre il prodotto all'acqua né maneggiare con le mani bagnate. La mancata osservanza di questa precauzione potrebbe causare incendio scosse elettriche.
- ***Non utilizzare in presenza di gas infiammabile.*** L'uso dell'apparecchio durante la sosta presso stazioni di rifornimento o in presenza di propano o altri gas infiammabili oppure polvere potrebbe provocare esplosioni o incendi.
- ***Non guardare il sole attraverso l'obiettivo o il mirino della fotocamera.*** Guardare il sole o un'altra fonte di luce intensa attraverso l'obiettivo o il mirino può causare disabilità visive permanenti.

Uso della riduzione vibrazioni: note

- Quando si usa la riduzione vibrazioni, premere il pulsante di scatto a metà corsa e attendere che l'immagine nel mirino si stabilizzi, prima di premere del tutto il pulsante di scatto.
- Quando è attiva la riduzione vibrazioni, l'immagine nel mirino potrebbe risultare sfocata dopo lo scatto. Ciò non indica un malfunzionamento.
- **SPORT** è consigliato per scattare foto panoramiche, sebbene anche **NORMAL** sia supportato. Nei modi **NORMAL** e **SPORT**, la riduzione vibrazioni si applica solamente al movimento che non è parte del panning (se si effettua una ripresa panoramica orizzontale con la fotocamera, per esempio, la riduzione vibrazioni si applica soltanto al movimento verticale).
- Non spegnere la fotocamera e non rimuovere l'obiettivo mentre la riduzione vibrazioni è attiva. Se viene interrotta l'alimentazione all'obiettivo mentre la riduzione vibrazioni è attiva, l'obiettivo potrebbe tintinnare quando viene scosso. Ciò non rappresenta un malfunzionamento e non può essere corretto attaccando nuovamente l'obiettivo e riaccendendo la fotocamera.
- Se la fotocamera è dotata di un flash incorporato, la riduzione vibrazioni verrà disattivata mentre il flash sta caricando.
- La riduzione vibrazioni **NORMAL** e **SPORT** può ridurre le sfocature quando la fotocamera è montata su un treppiedi. OFF potrebbe tuttavia produrre risultati migliori in alcuni casi, in base ai tipi di treppiedi e alle condizioni di ripresa.
- **NORMAL** e **SPORT** sono consigliati se la fotocamera è innestata su un monopiede.

■ Il paraluce

Il paraluce protegge l'obiettivo e blocca la luce sporadica che altrimenti potrebbe causare fenomeni di flare parassita e immagini fantasma.

Serrare completamente la vite del paraluce ❷.

Potrebbe verificarsi vignettatura se il paraluce non è fissato correttamente. Il paraluce può essere inverito e montato sull'obiettivo quando non è utilizzato.

■ Uso di una flangia treppiedi rotante incorporata

Fissare i treppiedi alla flangia treppiedi obiettivo, non alla fotocamera. Si noti che la mano potrebbe venire a contatto con il treppiedi se si ruota la fotocamera mentre la si regge dall'impugnatura. La flangia treppiedi può essere scollegata svitando la vite di blocco della flangia treppiedi. Per maggiori informazioni, contattare un centro assistenza autorizzato Nikon.

Riposizionamento della fotocamera

Allentare la vite di collegamento anello flangia treppiedi ❶, far corrispondere l'indice di rotazione dell'obiettivo con la fotocamera ❷ e serrare nuovamente della fotocamera, quindi serrare la vite ❸.

La flangia del monopiede

La flangia sostituibile in dotazione del monopiede può essere usata al posto della flangia treppiedi. Dopo aver sostituito la flangia, assicurarsi che il blocco della flangia sia completamente serrato. La mancata osservanza di questa precauzione potrebbe portare a danni all'obiettivo o alla fotocamera.

■ L'alloggiamento di sicurezza

L'alloggiamento di sicurezza può essere utilizzato per collegare lucchetti di cavi di sicurezza di terze parti. Per ulteriori informazioni, vedere la documentazione fornita con il lucchetto del cavo di sicurezza.

■ Filtri

Quando si scattano foto con il supporto filtro slip-in (da infilare), assicurarsi che sia inserito un filtro. Il supporto viene fornito con un filtro neutral color (NC) posizionato.

Inserimento filtri

1 Sbloccare il supporto.
Premere verso il basso la vite del supporto filtro slip-in (da infilare) e ruotare in senso antiorario finché la linea bianca non si trova a dangolo retto rispetto all'asse dell'obiettivo.
2 Rimuovere il supporto filtro slip-in (da infilare).
3 Rimuovere il filtro in dotazione.
4 Avvitare un filtro ad avvitamento da 40,5 mm sul lato del supporto marchiato con "Nikon" e "JAPAN".
Il supporto può quindi essere reinserito rivolto o verso il soggetto o verso la fotocamera.

■ Enfoque

Los modos de enfoque compatibles se muestran en la siguiente tabla (para más información sobre los modos de enfoque de la cámara, consulte el manual de la cámara).

Modo de enfoque de cámara	Modo de enfoque del objetivo		
	A/M	M/A	M
AF	Autofoco con anulación manual (prioridad AF)	Autofoco con anulación manual (prioridad manual)	Enfoque manual con telémetro electrónico
MF	Enfoque manual con telémetro electrónico		

Modos A/M y M/A

- **M/A:** El autofoco puede anularse girando el anillo de enfoque del objetivo.
- **A/M:** Tal y como se ha mencionado anteriormente, excepto que el anillo de enfoque debe ser girado aún más antes de que el autofoco se anule, evitando cambios accidentales en el enfoque a causa de una operación del anillo de enfoque no intencionada.

1 Deslice el interruptor de modo de enfoque del objetivo a A/M o M/A.
2 Enfoque.
Si así lo desea, autofoco puede anularse girando el anillo de enfoque del objetivo mientras pulsa el disparador hasta la mitad (o, si la cámara está equipada con un botón **AF-ON**, mientras el botón **AF-ON** esté pulsado, o si el selector de función de enfoque está ajustado en **AF-ON**, mientras pulse un botón de función de enfoque). Para volver a enfocar utilizando autofoco, pulse el disparador hasta la mitad o pulse otra vez el botón **AF-ON** o el botón de función de enfoque.

Interruptor de limite de enfoque

Este interruptor determina los límites de distancia de enfoque para el autofoco.

- **FULL:** Selecciona esta opción para usar el rango de enfoque completo.
- **∞–3 m:** Si el sujeto estará siempre a una distancia de al menos 8 m (26,3 pie), selecciona esta opción para que el enfoque sea más rápido.

■ Los botones de función de enfoque y el selector

Puede seleccionar la función asignada a los botones de función de enfoque utilizando el selector de función de enfoque.

Selector de función de enfoque	Botón de función de enfoque
AF-L	Bloqueo de enfoque
MEMORY RECALL	Recuperación de memoria
AF-ON	Inicio AF del objetivo

- La función asignada puede ejecutarse pulsando cualquiera de los botones de función de enfoque.
- Para que los botones de función de enfoque se muevan (giren) a una nueva posición, póngase en contacto con el personal del servicio técnico autorizado de Nikon.

Bloqueo de enfoque (AF-L)

El bloqueo de enfoque únicamente está disponible con autofoco.

1 Deslice el interruptor de modo de enfoque del objetivo hacia A/M o M/A.
2 Deslice el selector de función de enfoque hacia AF-L.
3 Bloqueo el enfoque.
El enfoque puede bloquearse pulsando cualquiera de los botones de función de enfoque y permanecerá bloqueado mientras el botón esté pulsado. El enfoque también puede ser bloqueado utilizando los controles de la cámara.

Recuperación de memoria

Guarde y recupere las posiciones de enfoque del objetivo utilizadas frecuentemente.

Guardar posiciones de enfoque

1 Deslice el interruptor de activación/desactivación del pitido hacia ♪.
2 Enfoque.
3 Pulse el botón de ajuste de memoria.
Esta operación puede realizarse en cualquier modo de enfoque, sin importar la posición del selector de función del enfoque. Si la operación se realiza con éxito, se oirá un pitido. Si la operación falla, el indicador de distancia de enfoque retrocederá y sonarán dos veces y el objetivo emitirá un breve pitido seguido de tres pitidos largos; vuelva a enfocar y a pulsar el botón de ajuste de memoria. La distancia almacenada no es eliminada si apaga la cámara ni si extrae el objetivo.

Uso de las posiciones de enfoque almacenadas

1 Deslice el selector de enfoque hacia MEMORY RECALL.
2 Recupere la distancia de enfoque guardada.
Pulse cualquiera de los botones de función de enfoque para enfocar a la distancia guardada. La cámara volverá a enfocar a la distancia guardada incluso si la cámara está apagada o si extrae el objetivo. Si no se ha restaurado al soltar el botón de función de enfoque. Mantenga pulsado el botón de función de enfoque hasta que haya tomado la fotografía.

El interruptor de activación/desactivación del pitido

El interruptor de activación/desactivación del pitido puede utilizarse para activar o silenciar el pitido que se escucha durante las operaciones de ajuste o recuperación de la memoria.

- ♪: Pitido activado.
- Pitido silenciado.

Inicio AF (AF-ON)

1 Deslice el interruptor de modo de enfoque del objetivo hacia A/M o M/A.
2 Deslice el selector de función de enfoque hacia AF-ON.
3 Enfoque.
Para enfocar utilizando autofoco, pulse cualquiera de los botones de función de enfoque. También podrá enfocar utilizando los controles de la cámara.

■ Profundidad de campo

Si la cámara posee la función de vista previa de la profundidad de campo (reducción de apertura de diafragma), la profundidad de campo puede previsualizarse en el visor.

■ Diafragma

El diafragma se ajusta utilizando los controles de la cámara. La velocidad de grabación podría disminuir con ciertos diafragmas.

■ Reducción de la vibración (VR)

La reducción de la vibración (VR) reduce los borronudeles causadas por las sacudidas de la cámara, permitiendo velocidades de obturación de hasta 4,0 paradas más lentas de lo normal, aumentando la gama de velocidades de obturación disponibles. Los efectos de la VR en la velocidad de obturación se miden en el modo **NORMAL** de acuerdo con el estándar de Camera and Imaging Products Association (CIPA); los objetivos de formato FX se miden utilizando cámaras digitales de formato FX, y los objetivos de formato DX usando cámaras de formato DX. Los objetivos de zoom se miden en el zoom máximo.

Uso del interruptor de reducción de la vibración

- **Seleccione OFF** para desactivar la reducción de la vibración.
- **Seleccione NORMAL** para mejorar la reducción de la vibración al fotografiar sujetos en estado estacionario. La reducción de la vibración se aplica al pulsar el disparador hasta la mitad.
- **Seleccione SPORT** para fotografiar atletas y otros sujetos que se muevan rápida e impredeciblemente. La reducción de la vibración se aplica al pulsar el disparador hasta la mitad.

Uso de la reducción de la vibración: Notas

- Al usar la reducción de la vibración, pulse el disparador hasta la mitad y espere a que se estabilice la imagen en el visor antes de pulsar totalmente el disparador.
- Al activar la reducción de la vibración, la imagen en el visor podría difuminarse después de haber pulsado el disparador.
- Se recomienda **SPORT** para barrer tomas, aunque **NORMAL** también es compatible.
- En los modos **NORMAL** y **SPORT** , la reducción de la vibración es aplicada únicamente al movimiento que forma parte del barrido (si la cámara se barre horizontalmente, por ejemplo, la reducción de la vibración será aplicada únicamente a las sacudidas verticales).
- No apague la cámara ni desmonte el objetivo cuando se encuentre en efecto la reducción de vibración. Si se corta la alimentación del objetivo cuando se encuentre activa la reducción de la vibración, el objetivo podría producir un ruido al sacudirlo. Esto no es un mal funcionamiento, y se puede corregir volviendo a montar el objetivo y encendiendo la cámara.
- Si la cámara está equipada con un flash incorporado, la reducción de la vibración se desactivará mientras esté cargando el flash.
- La reducción de la vibración **NORMAL** y **SPORT** puede reducir las borrosidades al montar la cámara sobre un trípode. Sin embargo, **OFF** podría producir mejores resultados en ciertos casos en función del tipo de trípode y de las condiciones de disparo.